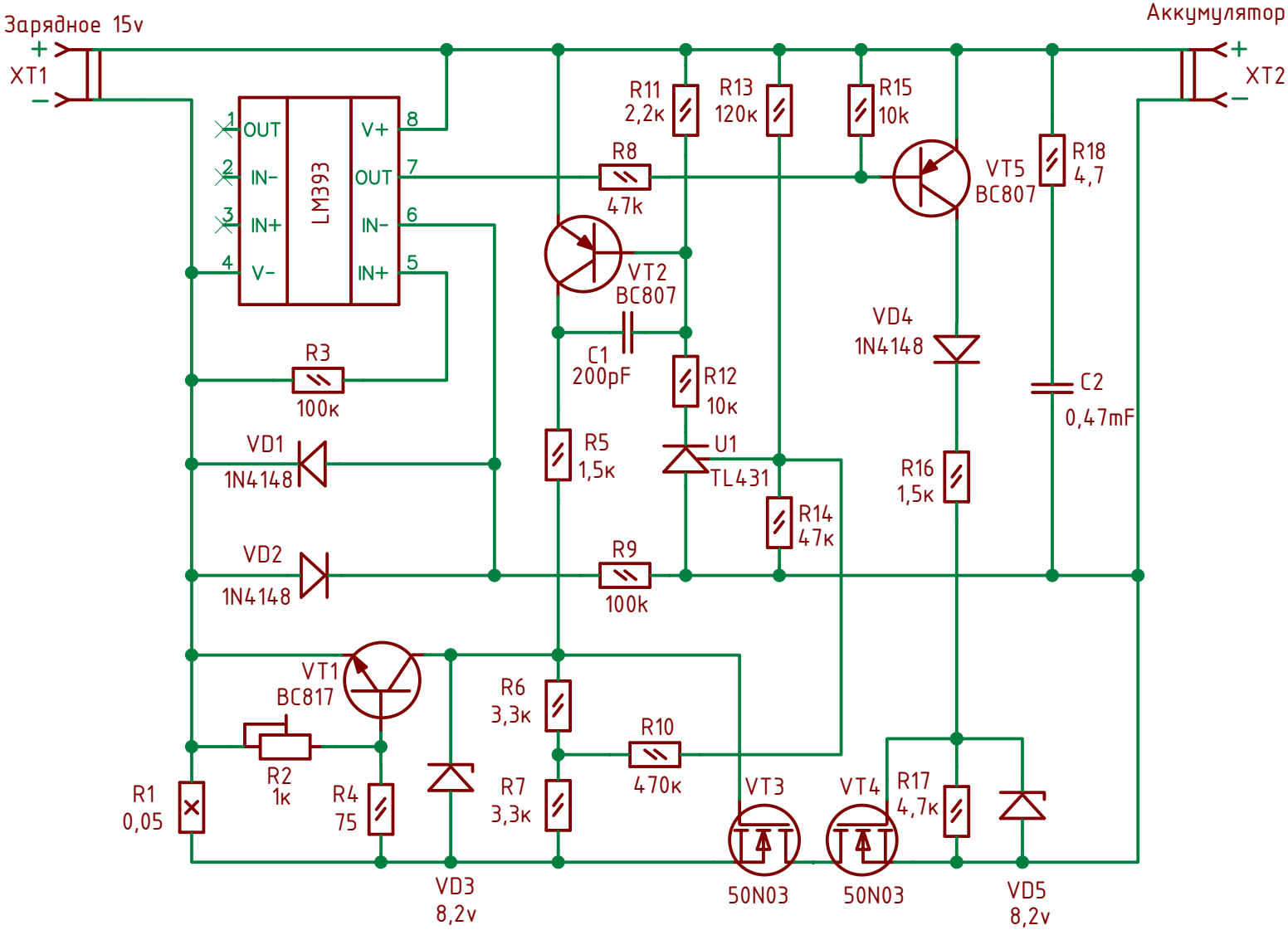Защита от переполюсовки и КЗ (v 1.0)
Slabovik